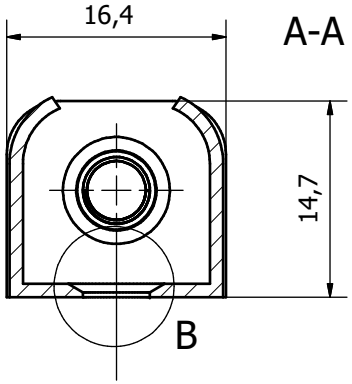

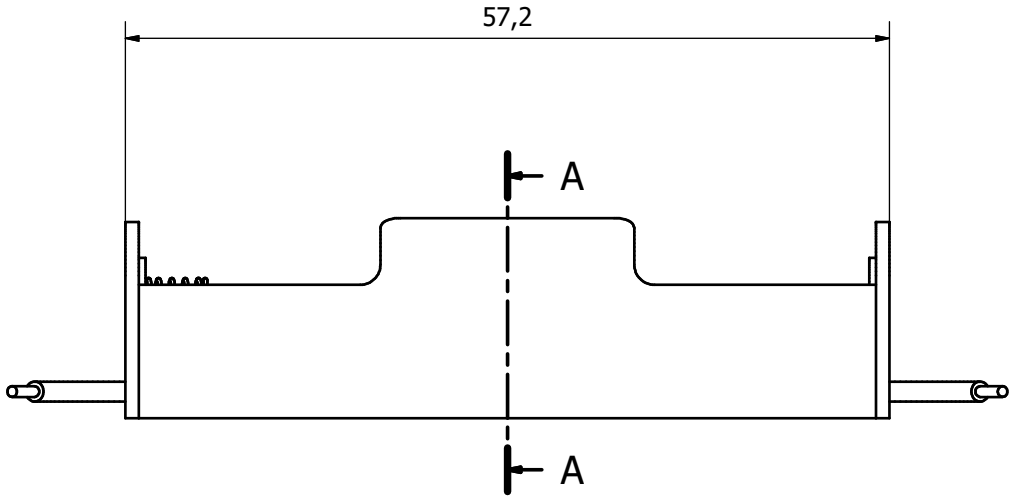

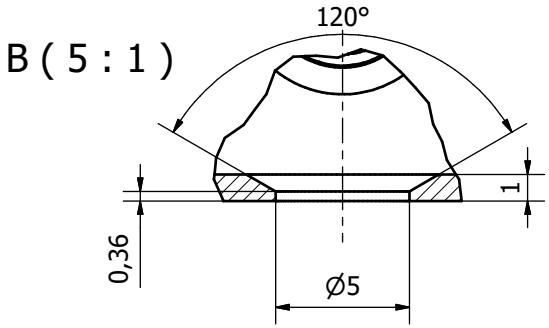

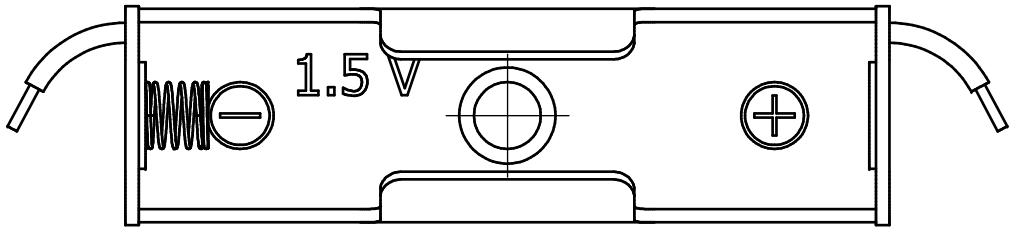

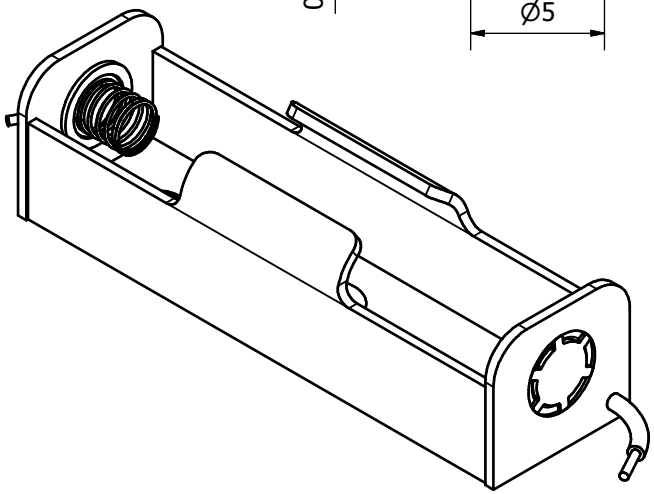

Conçu par	Vérifié par	Approuvé par	Date		Date	
bts ati					31/01/2023	

Support de pile AA - x1	Modification	Feuille 1 / 1